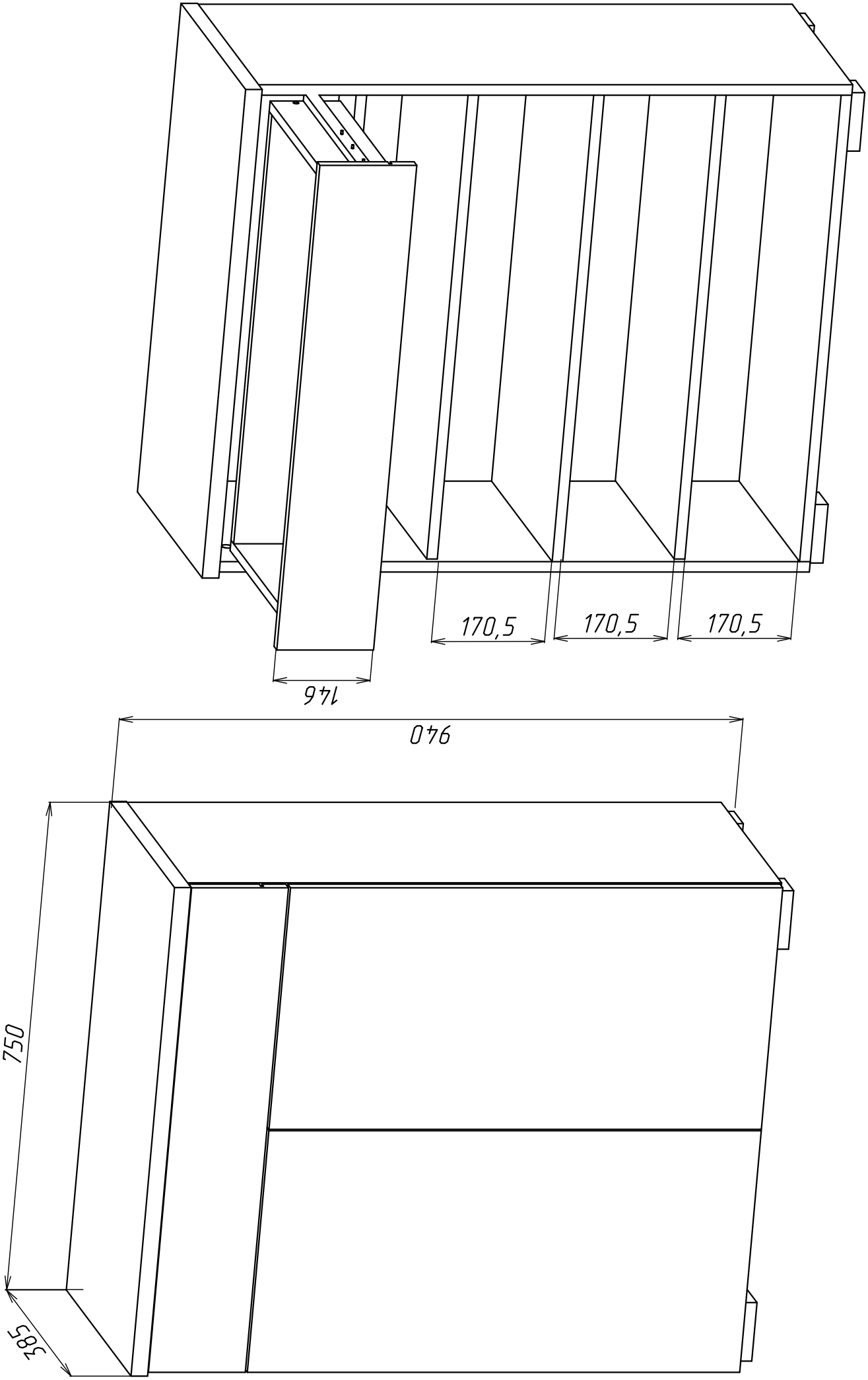
170,5
170,5
170,5
146
940
750
385