Шкаф витрина 1701.М3
1995х766х395

№	Наименование детали	Кол-во (шт)	Размер (мм)		№ упаковки
			выс.	шир.	
1	Стенка задняя	1	1970	321	1
2	Бок	1	1974	360	1
3	Горизонталь верх	1	718	360	1
4	Горизонталь низ	1	718	360	1
5	Полка	4	291	350	1
6	Фасад	1	298	428	2
7	Фасад	1	298	428	2
8	Бок	1	300	360	2
9	Бок	1	300	360	2
10	Фасад	1	1970	316	2
11	Монтажный щит	1	1942	409	3
12	Средник	1	1942	360	3
13	Горизонталь средняя	2	409	343	4
14	Накладка внутр.	1	1374	70	5
15	Накладка внутр.	1	1374	60	5
16	Накладка внешн.	2	1514	70	5
17	фасад стекло	1	1398	296	5
18	фасад стекло	1	1398	367	5
19	полка стекло	3	401	325	4
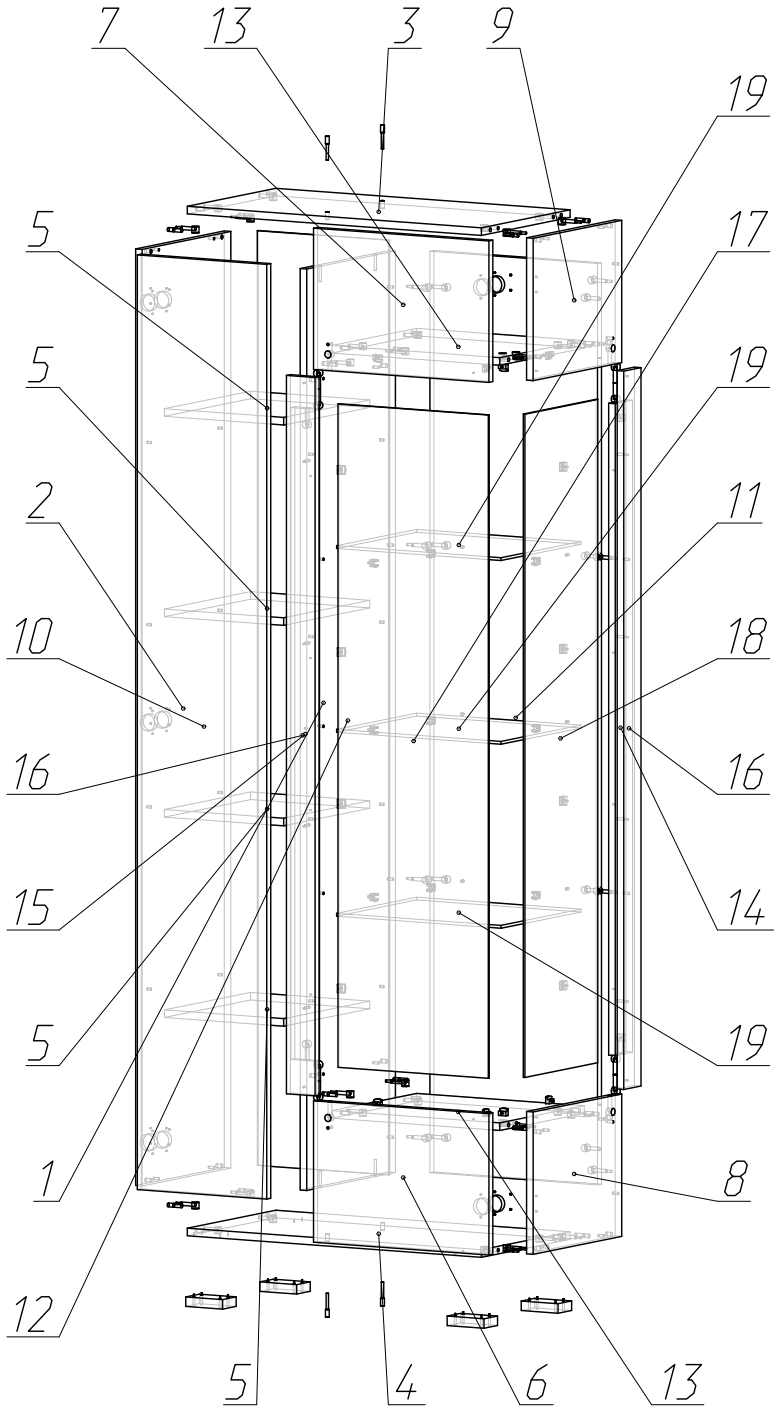
поз.	Наименование	Кол-во (шт)	ед.изм
1	Петля накладная	5	компл.
2	Опора рег. 90х55х20 мм.	4	шт.
3	Шток эксц. MINIFIX еврик	24	шт.
4	Шток эксц. MINIFIX 2-х стор. 34/34	4	шт.
5	Эксц. MINIFIX D15х13	32	шт.
6	Евровинт 6х50	4	шт.
7	Саморез 3.5х16	54	шт.
8	Зерк-держ пласт. саморез.	16	шт.
9	Полкодерж, для стекла винт D5	9	шт.
10	Полкодержатель D5 мет.	16	шт.
11	Заглушка на еврик пласт.	4	шт.
12	Заглушка на эксцентрик пласт.	32	шт.
13	Шкант 8х30	16	шт.
14	Саморез 4х30	12	шт.
15	Гвоздь 2х20	22	шт.
16	Нажимной толкатель	1	компл.
17	Демпфер силиконовый	2	шт.