Правила эксплуатации и ухода за мебелью.

Сохранность эксплуатационных и эстетических качеств мебели зависит от соблюдения условий ее хранения, правил эксплуатации и ухода.
1. Мебель рекомендуется эксплуатировать в помещении с температурой +10°С и относительной влажностью воздуха 65±15%. Сырость и близкое расположение источников тепла вызывает ускорение старения защитно-декоративного покрытия, а также деформации мебельных щитов.
2. Следует оберегать мебель от механических повреждений, попадания на ее поверхность воды, растворителей, щелочей, кислот. При случайном попадании жидкостей немедленно вытереть облитое место мягкой тканью. Пыль с поверхности изделия удалять сухой фланелевой тканью.
3. Во избежание перекосов, двери изделия постоянно держать закрытыми. Затрудненное запирание или неплотное прилегание вследствие неровностей пола устраняют путем подкладывания мелких прокладок под корпус изделия с правой или левой стороны.

Гарантии изготовителя.

1. Приобретая изделия мебели, убедитесь в полной комплектности изделия и отсутствии механических повреждений.
2. За механические повреждения, возникшие при транспортировке, хранении и эксплуатации, предприятие-изготовитель ответственности не несет.
3. Предприятие-изготовитель гарантирует покупателю сохранность всех качественных показателей, обусловленных ГОСТом, в течение 24 месяцев со дня продажи при соблюдении покупателем правил эксплуатации изделий мебели.
4. В случае обнаружения производственных дефектов или недостачи комплектующих элементов следует обратиться в магазин, где была приобретена мебель, с обязательным приложением товарного чека или на предприятие-изготовитель.
5. По дефектам, появившимся из-за несоблюдения покупателем правил эксплуатации и ухода за мебелью, претензии не принимаются.

Рекомендации по сборке.

Перед началом сборки необходимо ознакомиться с инструкцией и убедиться в правильности полученных вами комплектующих деталей и наличии крепежной фурнитуры.
Для сборки и установки изделия необходимо иметь отвертки с плоским и крестовым шлицем, молоток и при необходимости твердые прокладки. Во избежание повреждений деталей, сборку рекомендуется производить на упаковочной таре.
Начинать сборку следует с установки крепежной и лицевой фурнитуры по отверстиям, сделанным на деталях. Затем установить все стяжки или, прилагаемую согласно приложению, фурнитуру на вертикальные стенки. После чего следует приступить к сборке каркаса изделия. Закончив сборку каркаса, проверить его прямоугольность по диагоналям, при их равенстве закрепить задние стенки.

При правильной эксплуатации и уходе средний срок службы 5 лет.

Адрес изготовителя: Россия, 440015, г. Пенза, ул. Совхоз "Победы ", дом 12;

тел.: (841-2) 233-044, 233-045.

Упаковщик _____

Дата выпуска «____»_____ 20__г.

Подпись ОТК

Дата продажи «____»_____ 20__г.

Подпись

АЯ-56

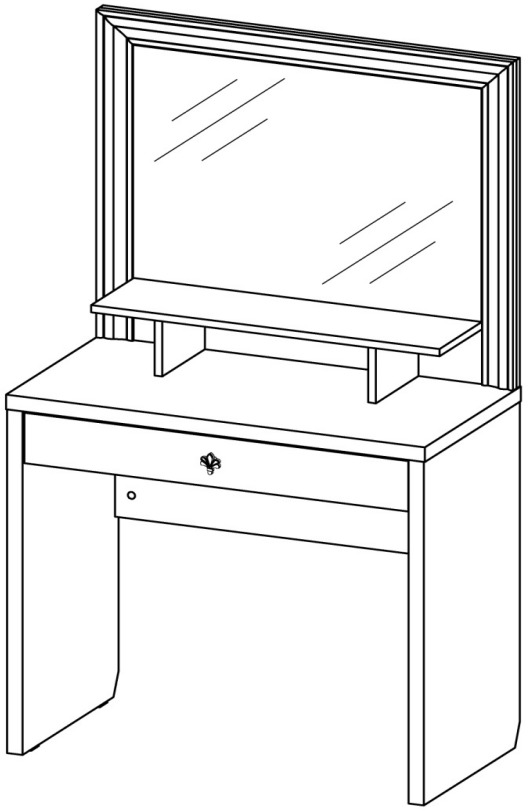

ТС-1701

Габаритные размеры (ВхШхГ), мм: 1465 х 870 х 448

Паспорт изделия

Шаг 1.

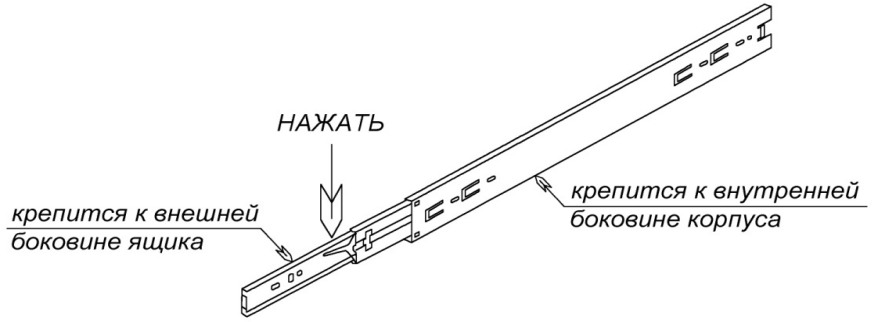

ШАГ 1. Перед началом сборки изделия подготовить направляющие полного выдвижения, разобрав их на две части. Для этого вытянуть внутреннюю планку до предела, нажать на деблокировочный рычаг и снять внутреннюю подвижную планку направляющих.
Внешняя неподвижная планка крепится к внутреннему боку корпуса, внутренняя подвижная - к внешнему боку ящика.

Внимание покупателя!

1. Упрощенное изображение фурнитуры дано к каждому изделию.
2. Для фурнитуры в деталях сделаны отверстия.
3. Возможна замена фурнитуры и комплектующих на предприятии.
4. Ввиду непрерывного совершенствования изделия, возможны несущественные изменения в конструкции.
5. По истечении 6-ти месяцев проверять и подтягивать всю крепежную фурнитуру.

	Место 4317						
	4317Л	Бок 32мм	1	749	448	L1L2W1	
	4317Пр	Бок 32мм	1	749	448	L1L2W1	
	4314	Крышка 32 мм	1	870	448	L1L2W2W2	Паз 4х6-12
	4319	Вязка	1	802	358	L1L1	
	4350	Вязка	1	722	202	L2W2W2	
	4351	Вязка	2	200	120	W1	
	4249	ЛДВПЯщ	1	752	396		
	4352	ВязкаЯщ	2	744	90	L1	
	4353	БокЯщ	2	400	100	L1	Паз 4х6-6
	ОБЪЕМ						
	Место 4354						
	4354	Накладка	1	798	110	L1L1W1W1	лдсп
	ОБЪЕМ						
	Место 4713						
в сборе	4713	Щит	1	866	716	L1L1W1W1	Профиль-накладка МДФ 448
		Зеркало фацет	1	722	508		
	ОБЪЕМ						
	Фурнитура						

Фурнитура

Эскиз	Наименование материала	Ед. изм.	Расчетное количество
	Винт М4х25 потайной	шт	1
	Гвоздь 2х20	шт	20
	Евровинт 6х50	шт	11
	Евроключ	шт	1
	Заглушка под евровинт	шт	11
	Заглушка под эксцентрик	шт	14
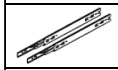	Направляющие шариковые ПВ L400	шт	1
	Подпятник	шт	4
	Ручка-кнопка Боярд RC423CP	шт	1
	Шкант 8х30	шт	12
	Шток эксцентрика 45 мм	шт	14
	Шуруп 4х13 (для крепления направляющих)	шт	12
	Эксцентрик Minifix	шт	14

Шаг 2.

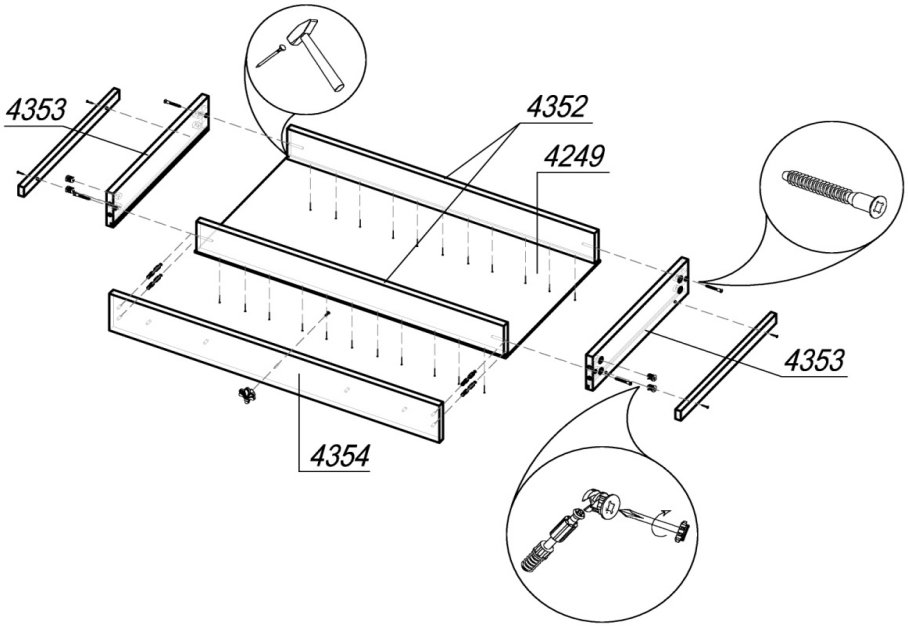

Сборка ящика.
ШАГ 2. К бокам ящика 4353 прикрепить внутреннюю подвижную планку направляющих шурупами 4х13. С помощью евровинтов 6х50 соединить бока ящика 4353 с вязками ящика 4352. ЛДВП ящика 4249 вставить в пазы боков ящика и прибить к вязкам ящика гвоздями 2х20. В накладку 4354 установить 4 штока эксцентрика. Привернуть ручку винтом 4х25, предварительно досверлив центральное отверстие сверлом ∅5 мм. Соединить накладку и собранный ящик, установить эксцентрик Minifix (по 2 шт в бок 4353) и закрепить шток эксцентрика.

Шаг 3.

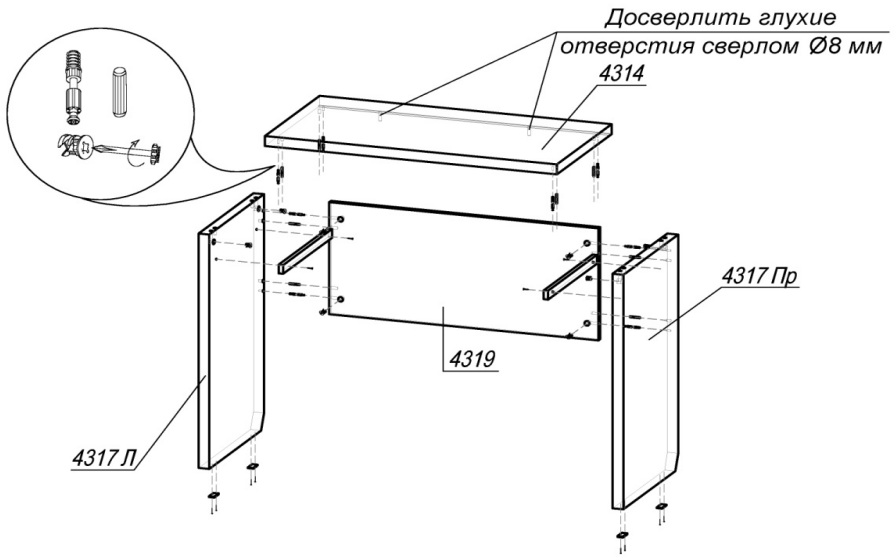

Сборка корпуса.
ШАГ 3. Подготовить бока 4317Л и 4317Пр к сборке: прикрепить внешнюю неподвижную планку направляющих к бокам шурупами 4х13; прибить гвоздями 2х20 по 2 подпятника; вставить по 2 штока эксцентрика (в отверстия Ø5 мм) и 2 шканта (в отверстия Ø8 мм) в каждый бок. Соединить бока 4317Л и 4317Пр с вязкой 4319, установить эксцентрик Minifix (4 шт) и закрепить шток эксцентрика.
Подготовить крышку 4314 к сборке: установить 4 шканта (в отверстия Ø8 мм) и 4 штока эксцентрика (в отверстия Ø5 мм). Соединить крышку 4314 с боками 4317Л и 4317Пр, установить эксцентрик Minifix (по 2 шт в деталь) и закрепить шток эксцентрика.

Шаг 4.

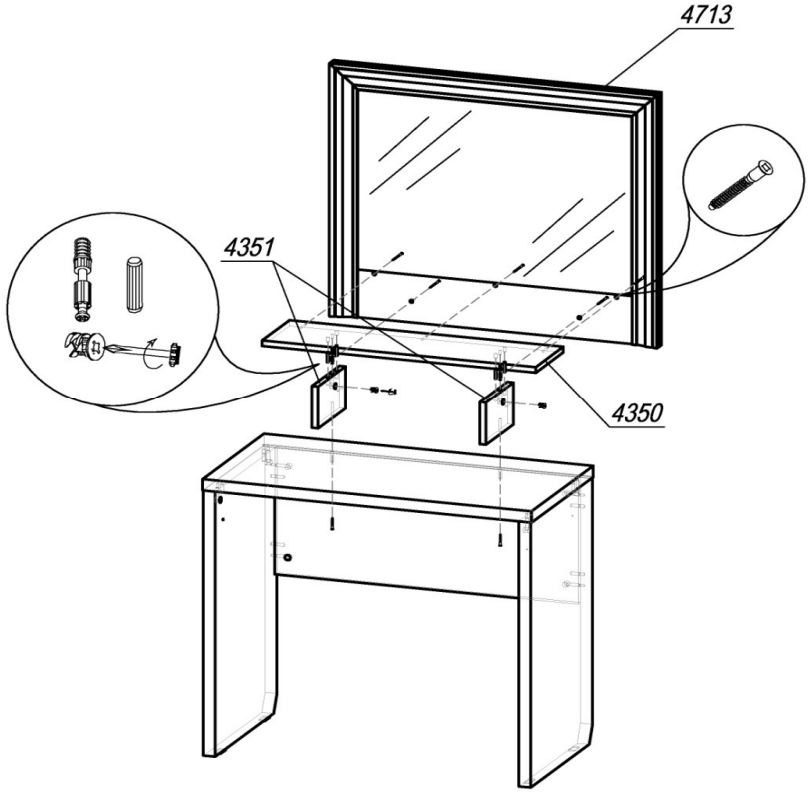

ШАГ 4. Подготовить вязку 4350 к сборке: вставить 2 штока эксцентрика (в отверстия Ø5 мм) и 4 шканта (в отверстия Ø8 мм). Соединить с вязками 4351, установить эксцентрик Minifix (2 шт) и закрепить шток эксцентрика.
Далее к вязкам 4350 и 4351 привернуть щит 4713 с помощью евровинтов (5 шт). Поставить конструкцию на крышку 4314 и зафиксировать снизу евровинтами (2 шт).

Вставить собранный ящик в корпус, задвинуть до фиксации деблокировочным рычагом.
При необходимости отрегулировать направляющие.
Для снятия ящика нажать на деблокировочные рычаги с двух сторон в противоположном направлении друг от друга.