МЕБЕЛЬНАЯ КОМПАНИЯ

Код производителя указан на упаковке в соответствии к буквой:
А - ООО "ЕС-МЕБЕЛЬ", 440034,Россия,г. Пенза,ул. Калинина,д.135Б,лит.А,оф.5
Б - ООО "ФАВОРИТ-МЕБЕЛЬ", 440068,г.Пенза,ул.Терновского,д.222А
В - ООО "ДАК-МЕБЕЛЬ" ,440004,Россия,г. Пенза,ул. Рябова,д.9
Г - ООО "МК БТС",440008,г.Пенза,ул.Захарова,д.18,ком.2
Д- ИП Подмарёв С.В. ,440008,г. Пенза ул. Коммунистическая,д.21,кв.7

Инструкция по сборке и эксплуатации мебели

Набор мебели для детской комнаты «Мамба»

Кровать детская КР-01

13-19.001

Габаритные размеры
Ширина: 1892
Высота: 640
Глубина: 833

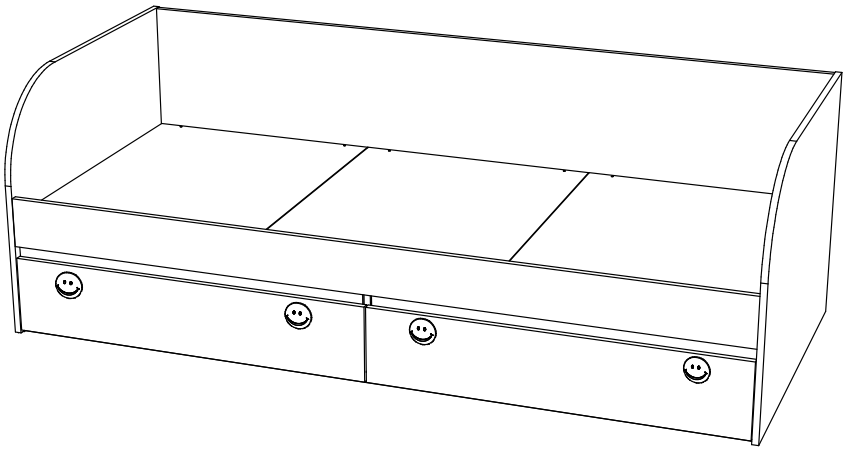

2 ящика:
максимальная нагрузка
на ящик - 15 кг.

Спальнее место :1860х800

ОБЩИЕ ТЕХНИЧЕСКИЕ УКАЗАНИЯ

Настоятельно рекомендуем перед началом сборки внимательно ознакомьтесь с данной инструкцией, проверить наличие всех деталей и фурнитуры согласно комплектовочным ведомостям, убедиться в их качестве (отсутствие царапин, сколов, вмятин и т.д.) т.к. претензии по количеству комплектующих и качеству изделия после сборки не принимаются

Сборку советуем производить вдвоём на ровной поверхности, в качестве подкладочного материала рекомендуем использовать гофрокартон от упаковок.

Производитель оставляет за собой право вносить изменения не нарушающих внешнего вида и габаритных размеров изделия (замена крепёжной фурнитуры, ножек, ручек и т. д. на аналоги).

Правила эксплуатации

Для длительного сохранения эксплуатационных и эстетических качеств мебели необходимо соблюдать следующие правила по уходу за мебелью во время ее эксплуатации:

- эксплуатировать мебель в сухом, проветриваемом помещении с температурой воздуха от +10 С до +40 С и относительной влажностью воздуха не более 70%
- в процессе эксплуатации мебели возможно ослабление крепежной фурнитуры - необходимо ее поправлять
- при эксплуатации изделий имеющие декоративные решения в виде стекла или зеркал необходимо помнить, что эксплуатация стекла и зеркал с трещиной сопряжено с риском получения травм. Следует немедленно заменить стекло/зеркало при появлении трещин.
- не допускать скопления влаги на поверхностях изделия во избежание набухание щитов и отклейки кромок
- беречь поверхности от механических повреждений, не ставить на поверхность горячие предметы
- при чистке использовать влажную ткань с применением специальных средств по уходу за мебелью с последующей протиркой поверхностей насухо
- не допускайте попадания на поверхность веществ, таких как растворители, бензин, обезжиривающие средства и др.

Гарантийные обязательства

- Изготовитель гарантирует соответствие мебели требованиям ГОСТ 19917-2014, ТР ТС 025/2012, при соблюдении условий транспортировки, хранения, сборки (для мебели, поставляемой в разобранном виде), эксплуатации.
- Срок службы изделия - 5 лет (при соблюдении условий эксплуатации мебели).
- Гарантийный срок эксплуатации мебели - 12 месяцев.

Набор мебели для детской комнаты «Мамба»
Кровать детская КР-01
13-19.001

МЕБЕЛЬНАЯ КОМПАНИЯ

Срок службы изделия - 5 лет
Срок гарантии - 12 месяцев

Код производителя указан на упаковке в соответствии к буквой:
А - ООО "ЕС-МЕБЕЛЬ", 440034,Россия,г. Пенза,ул. Калинина,д.135Б,лит.А,оф.5
Б - ООО "ФАВОРИТ-МЕБЕЛЬ", 440068,г.Пенза,ул.Терновского,д.222А
В - ООО "ДАК-МЕБЕЛЬ" ,440004,Россия,г. Пенза,ул. Рябова,д.9
Г - ООО "МК БТС",440008,г.Пенза,ул.Захарова,д.18,ком.2
Д- ИП Подмарёв С.В. ,440008,г. Пенза ул. Коммунистическая,д.21,кв.7

Дата_____

Поз.	Наименование	Длина	Ширина	Кол-во
В009	Вязка	1860	578	1
Пл002	Планка	1860	100	2
Ц001	Царга	1860	126	1
Ф036	Фасад	926	193	1
Ф037	Фасад	926	193	1
Пл033	Планка	910	60	4
Вя004	Вязка ящика	864	142	2
Пр007	Перегородка	800	276	1
Н004	Настил	798	618	3
Б012	Боковина	640	833	1
Б013	Боковина	640	833	1
Бя003	Бок ящика	500	142	4
Пл032	Планка	916	55	2
Л010	ЛДВП	892	504	2

Гвоздь 2х20 — 30 шт.	Евровинт 6х50 — 12 шт.	Заглушка для евровинта белая — 10 шт.	Заглушка для эксцентрика белая — 15 шт.	Ручка BTS №40 Смайл Желтая — 4 шт.
Направляющая шариковая 500 мм. — 2 компл.	Опора подпятник регулируемая — 8 шт.	Футорка для шурупа 4х16 — 8 шт.	Евроключ — 1 шт.	Заглушка технологическая Ф8 — 8 шт.
Шкант 8х30 — 12 шт.	Шуруп 4х16 — 20 шт.	Шуруп 4х30 — 48 шт.	Эксцентриковая стяжка — 21 шт.	Ролик-опора — 8 шт.
				Шуруп 4х25 — 8 шт.

Качество мебели зависит от качества сборки.
Рекомендуем доверить сборку специалистам.

Детская кровать «Мамба» КР-01 комплектуется роликом-опорой(для КР-06) и опорой подпятником регулигуемым(для КР-01)

Вариант 1: КР-06

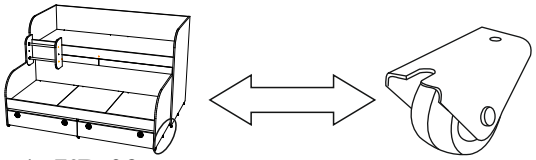

Вариант 1: КР-02

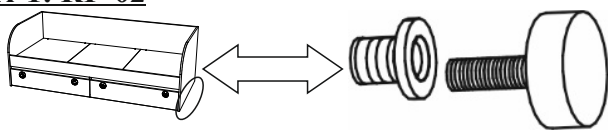

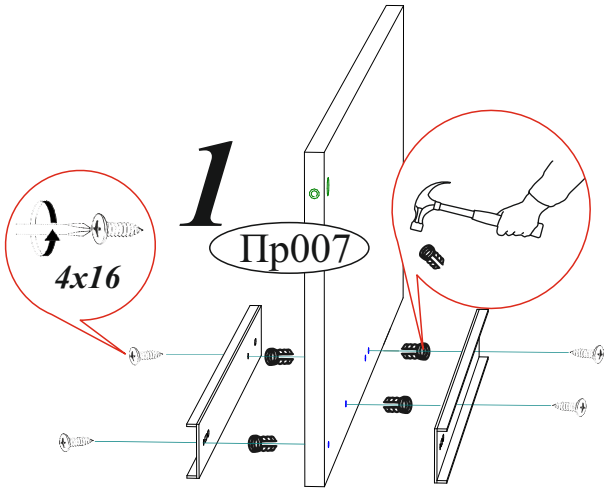

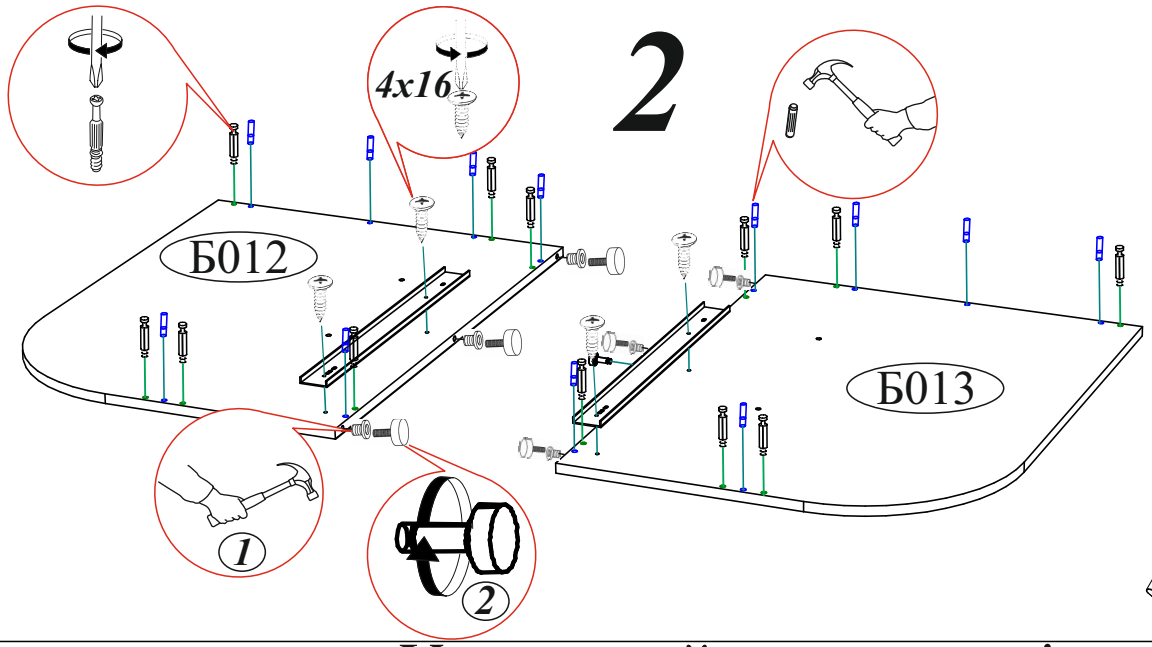

Необходимый инструмент для сборки.
Рекомендуем сборку производить вдвоем.

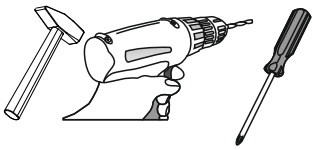

Уважаемый покупатель!

Убедительная просьба сохранять упаковку до полной сборки изделия!

В случае обнаружения брака/дефекта обязательно сфотографировать выявленный дефект и этикетку на упаковке.
На фотографии должно быть четко видно: наименование изделия, дату изготовления и номер бригады.
Претензии по качеству без фотографии этикетки не принимаются.

EAC BTS мебельная компания

Производитель в соответствии с буквой: А - ООО "ЕС-МЕБЕЛЬ", 440034,Россия,г. Пенза,ул. Калинина,д.135Б,лит.А,оф.5
Г - ООО "МК БТС",440008,г. Пенза,ул. Захарова,д.18,ком.2; Д- ИП Подмарёв С.В. ,440008,г. Пенза ул. Коммунистическая,д.21,кв.7

ШКАФ КУПЕ ДЛЯ ОДЕЖДЫ 3-Х ДВЕРНЫЙ
Шкаф-купе "Модерн-2" 1,5м

Дата изготовления 01.01.2018

Цвет: венге/лоредо

1/3

Боковины

Бригада 1

H0L897GZTOYQQK 08063-01 00533895 18 0002

Срок службы 5 лет.Гарантия 24 мес.

02-05.008 www.btsmebel.ru

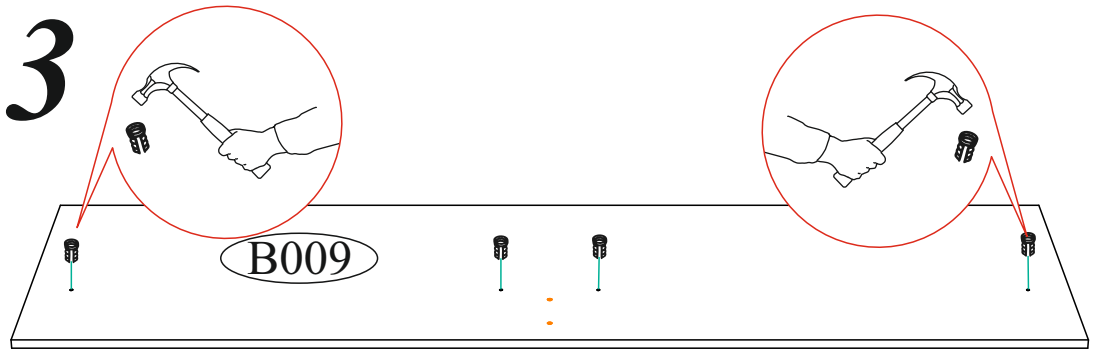
3
В009

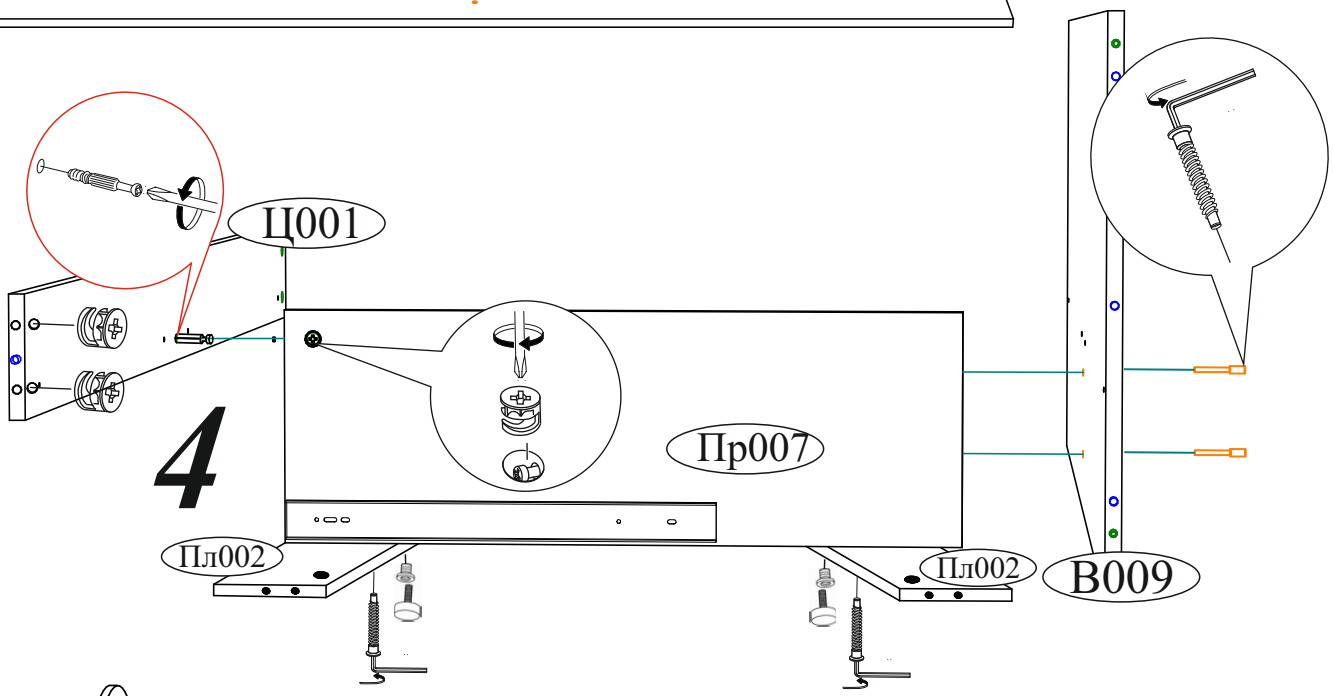
Ц001
4
Пр007
Пл002
Пл002
В009

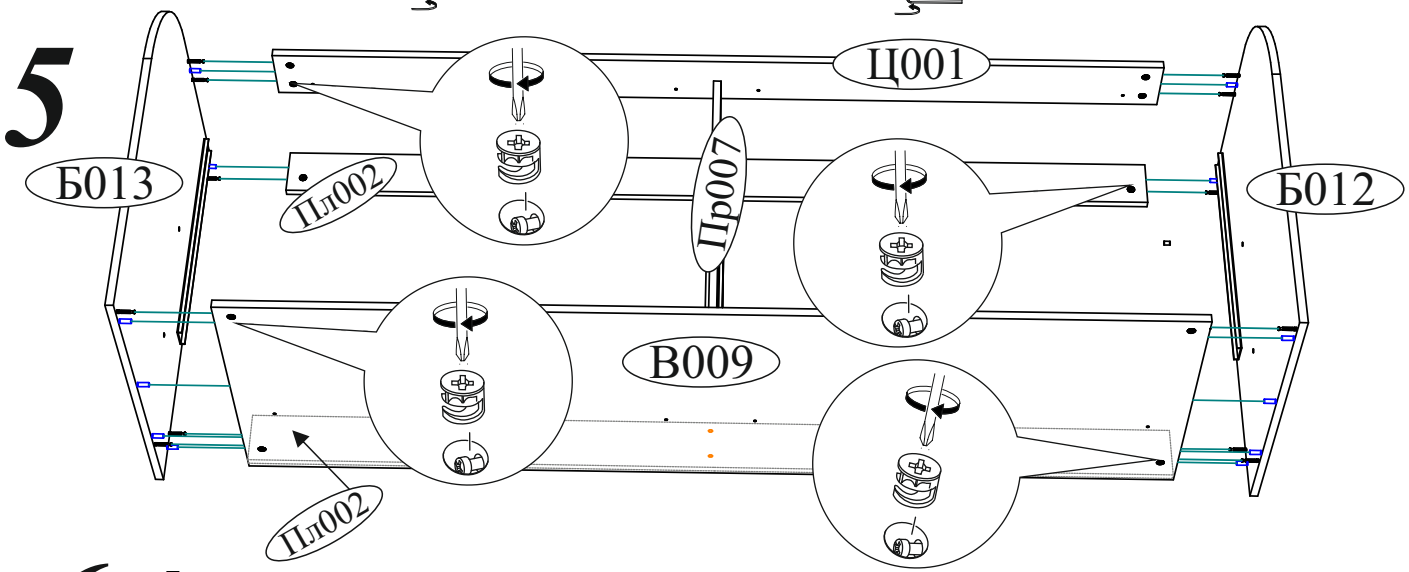
5
Ц001
Б013
Пл002
Пр007
Б012
В009
Пл002

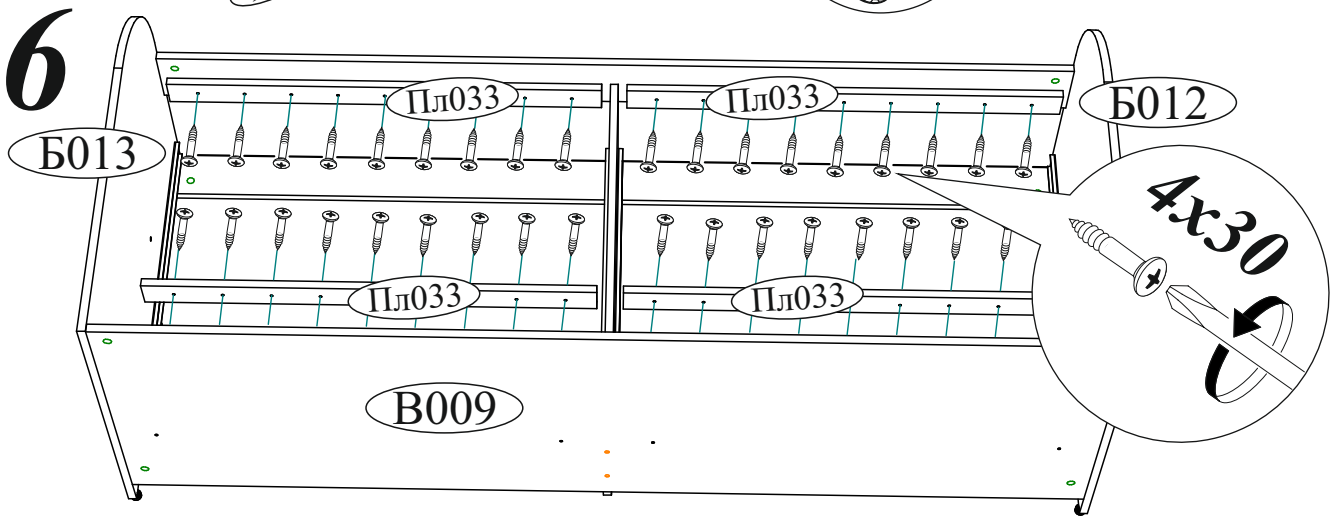
6
Пл033
Пл033
Б012
Б013
4х30
Пл033
Пл033
В009

7

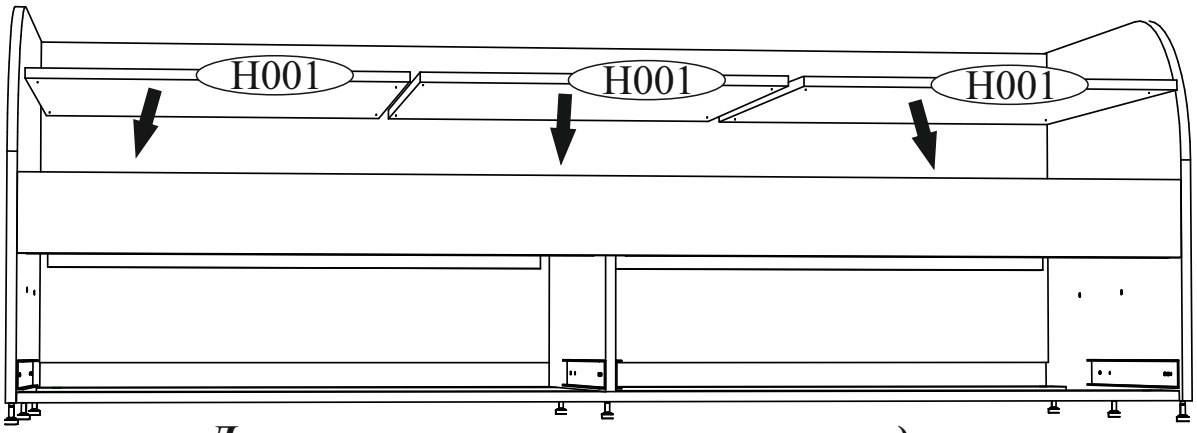

Для укрепления конструкции рекомендуем прикрутить настилы к планкам с помощью шурупов 4х30.

8 *Сборка выдвижного ящика*

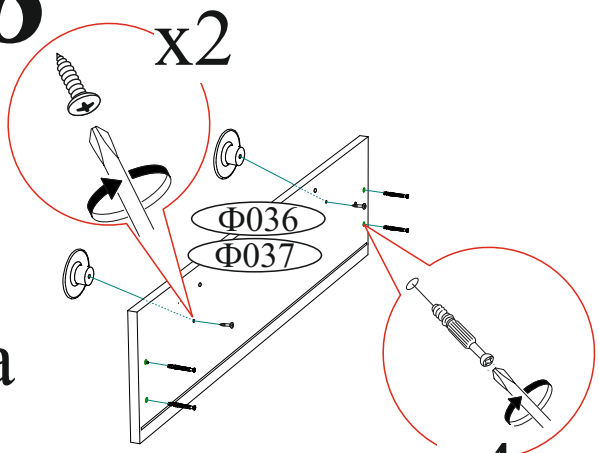

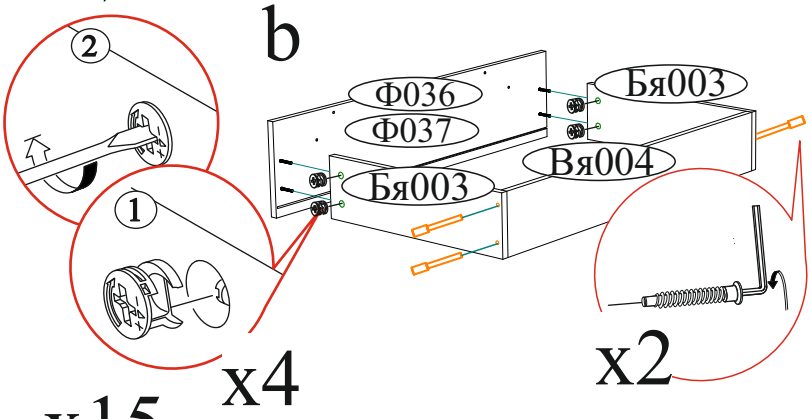

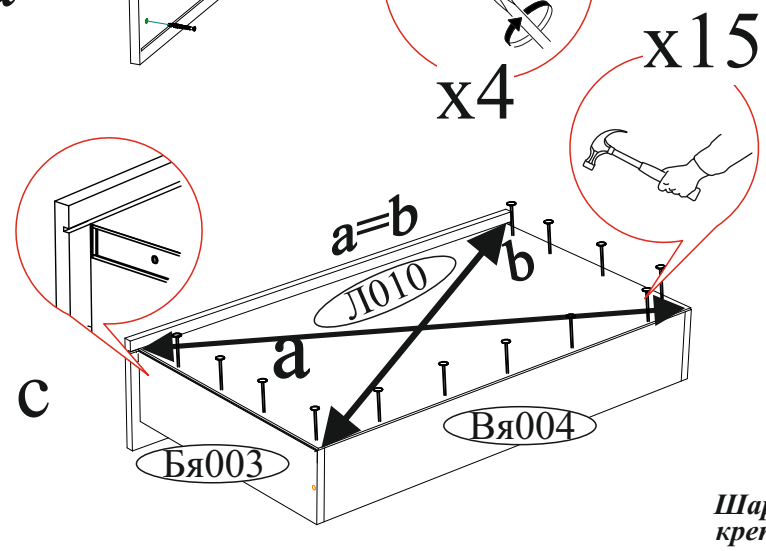

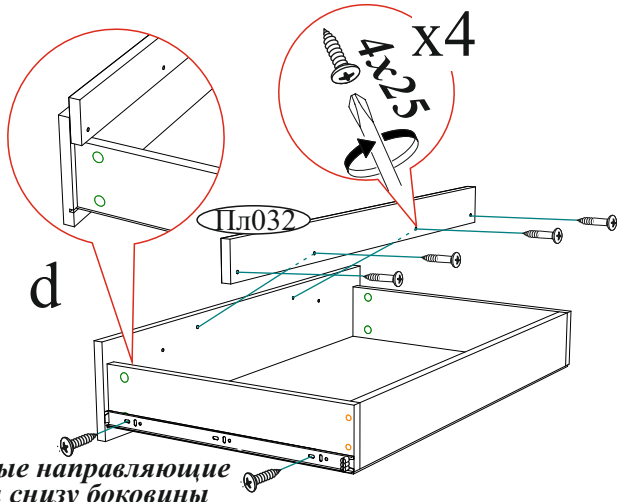

Шариковые направляющие крепятся снизу боковины и вплотную к фасаду.
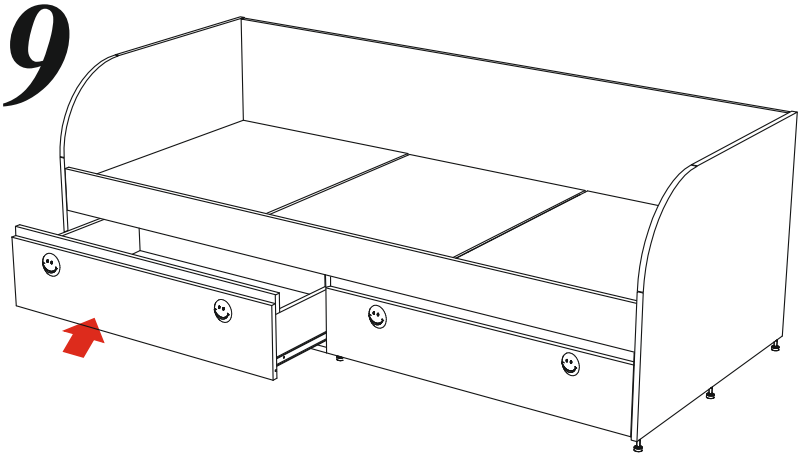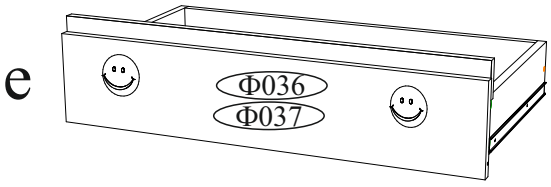
9