Гарантийные обязательства

Изготовитель гарантирует соответствие изделия требованиям нормативных документов ГОСТ 16371-93 и соблюдение транспортировки и хранения. Гарантия не распространяется на мебель, имеющие механические повреждения (царапины, потертости и т.п.) возникшие при транспортировки, в процессе сборки и эксплуатации, имеющие утолщение щитков от влаги (разбухание) возникшие от неправильного ухода.

В случае приобретения уцененной мебели претензия по качеству и внешнему виду не принимаются.

Срок службы изделия – 7лет;

Гарантийный срок эксплуатации бытовой мебели-18 месяцев.

ДАТА ВЫПУСКА «__»_____201 Г.

ШТАМП СКК

ДАТА ПРОДАЖИ «__»_____201 Г.

ШТАМП МАГАЗИНА

Декларация о соответствии № RU Д-RU.АИ24.В.00349 действителен до 29.07.2020 г.
Кровать двойная с выкатными ящиками 1,6/1,4модели «Сакура» артикул БТС 02-03.007 изготовлен по ТО 5610-001-37966602-2013 ГОСТ 16371-93, ГОСТ19917-93.

BTS

МЕБЕЛЬНАЯ КОМПАНИЯ

EAC

ПАСПОРТ

Модульная система для спальни «Сакура». Кровать двойная с выкатными ящиками

БТС 02-03.007

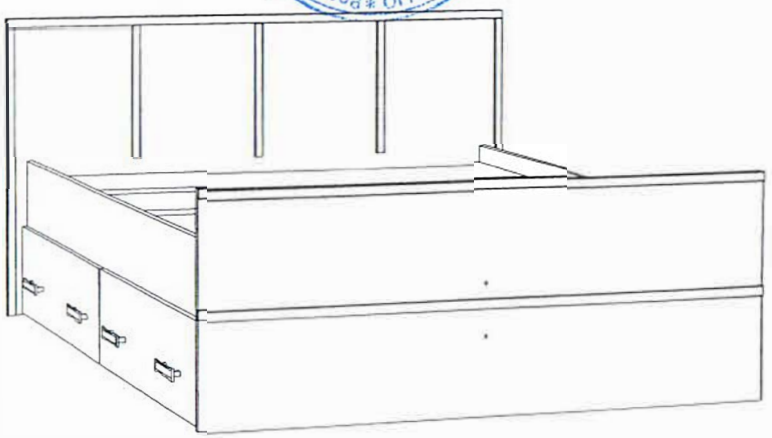

Уважаемый покупатель!

Благодарим за выбор мебели марки «BTS». В целях сохранности наша мебель поставляется в разобранном виде. Напоминаем, что в стоимость изделия услуга сборки не включена. Если Вы предпочли собрать мебель самостоятельно, надеемся, что процесс сборки доставит Вам удовольствие и не займет много времени.

При покупке мебели настоятельно рекомендуем убедиться в наличии всех деталей, сверяясь с комплектовочной ведомостью, т.к. после сборки изделия претензия по количеству и качеству сборочных единиц не принимаются.

Во избежание недоразумений, просим внимательно следовать алгоритму сборки изделия.

Рекомендации по сборке.

Перед началом сборки и дальнейшей эксплуатации внимательно ознакомьтесь с настоящим руководством и следуйте его рекомендациям.

Для Вашего удобства рекомендуем собирать мебель вдвоем, на ровной поверхности, соблюдая последовательность согласно представленной схеме.

Правила пользования и эксплуатации изделия

Уважаемый покупатель, срок эксплуатации мебели напрямую зависит от Вашего бережного отношения к ней:

- Не допускайте попадания воды на изделие во избежание разбухания поверхностей. В случае контакта с водой, насухо протрите поверхность мягкой тканью.
- Не ударяйте поверхность острыми, тяжелыми или твердыми предметами.
- Не ставьте на поверхность раскаленные предметы.
- При чистке, во избежание повреждения поверхностей, не используйте щетки, жесткие ткани, зернистые порошки. Для ухода за мебелью используйте специальные средства, предназначений для мебели.
- Не допускайте попадания на поверхность веществ, таких как растворители, бензин, обезжиривающие средства и т.п.
- Периодически, с случае ослабления резьбовых соединений, необходима их подтяжка.
- Если у Вас возникает желание самостоятельно модифицировать изделие, помните, что в этом случае гарантия на товар не распространяется.
- Несоблюдение каких-либо из вышеуказанных условий, повлекшие возникновение дефектов мебели, являются основанием утраты права на гарантийное обслуживание.

Габаритные размеры:

Высота (мм): 860 Глубина(мм): 2034 Ширина(мм): 1750/1550

Комплектация фурнитурой

Обозначение	Наименование	Кол-во	Ед.изм.
	Эксцентриковая стяжка	8	шт.
	Навес для царг	2	кмп.
	Ролик-опора	8	шт.
	Ручка S-145	4	шт.
	Евроключ	1	шт.
	Евровинт 7х50	13	шт.
	Шуруп 4х16	33	шт.
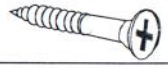	Шуруп 4х25	17	шт.
	Шкант	8	шт.
	Гвоздь 2х20	50	шт.
	Подпятник	6	шт.
	Заглушка	8	шт.

Для правильного открывания ящиков, необходимо выровнить диагонали каркаса ящика (Рис.1) и только потом прибить ЛДВП не нарушая диагонали.

Схема сборки Кровать двойная с выкатными ящиками 1,6/1,4

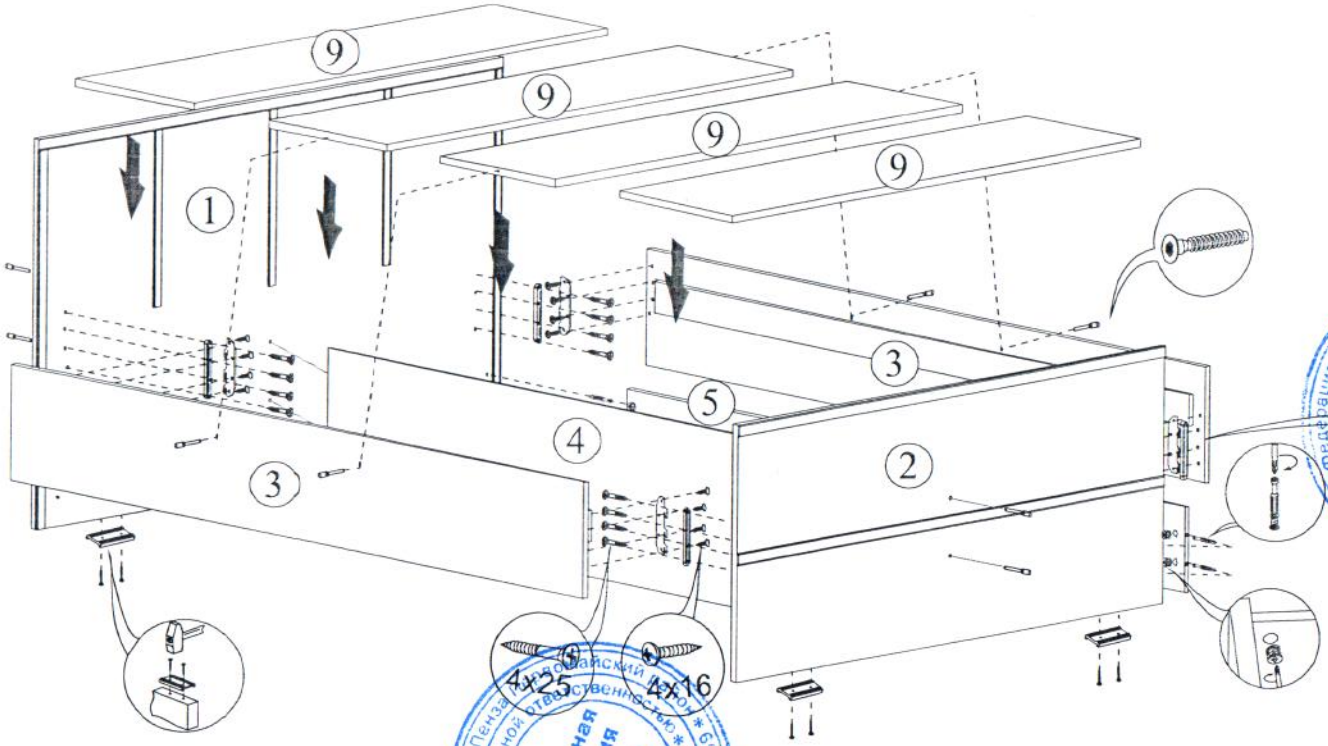

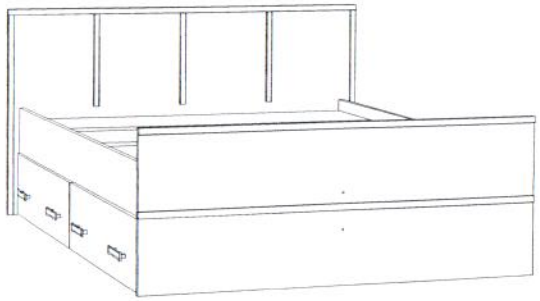

Схема установки навеса для царг

ВНИМАНИЕ!!!
Боковины ящика закромлены
с одной стороны, поэтому отверстия
под стяжку направлены в одну сторону .

Порядок сборки выдвижного ящика

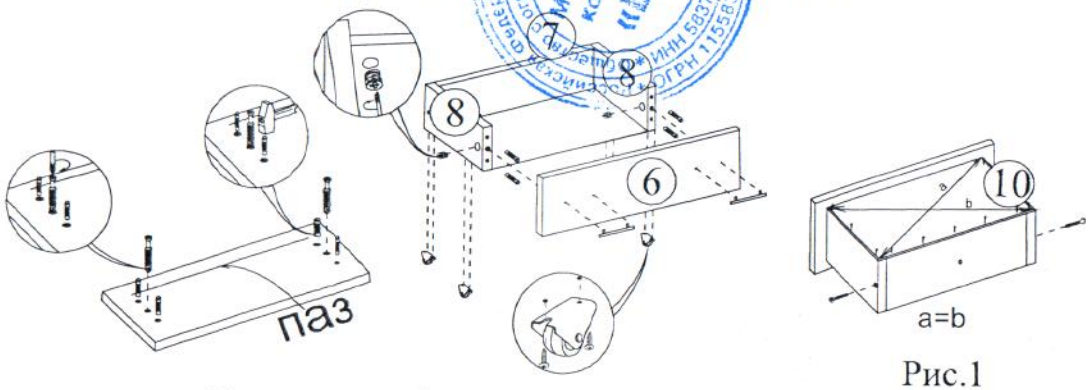

Рис.1

Качество мебели зависит от качества сборки.
Рекомендуем доверять сборку специалистам.

Комплектация деталей

Кровать "Сакура"		2,0*1,6		2,0*1,4			
Поз.	Наименование	Длина	Ширина	Длина	Ширина	Кол-во	№ уп-ки
1	Щит головной	1750	860	1550	860	1	1
2	Щит ножной	1670	650	1470	650	1	1
3	Царга	2000	254	2000	254	2	2
4	ДСП (Царга)	2000	382	2000	382	1	2
5	Накладка	2000	190	2000	190	1	2
6	Фасад	990	250	990	250	2	2
7	Задник ящика	900	150	900	150	2	2
8	Бок ящика	500	150	500	150	4	2
9	ДСП (Проложка)	1600	410	1400	410	4	3
10	ДВП ящика	930	505	930	505	2	1