Робин Wood UNO

Стол растущий

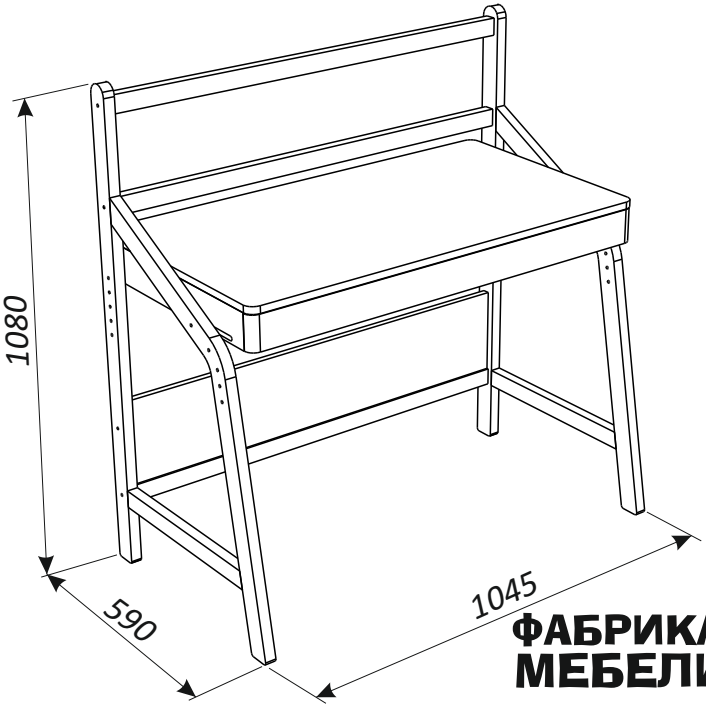

fabrika38.com

ФАБРИКА МЕБЕЛИ 38 ПОПУГАЕВ

1. Рекомендации по эксплуатации и обслуживанию

Сборка изделия должна проводиться в порядке, изложенном в настоящем руководстве. Удаление пыли с изделия следует проводить сухой мягкой салфеткой. Во избежание деформации деталей и изменения цвета изделия не устанавливать мебель на прямом солнечном свете.

В новой мебели может присутствовать специфичный запах, который является безопасным для здоровья, жизни и соответствует нормам: ГОСТ 30255-2014, ТР ТС 025/2012 ст.5 п.3. Для его устранения рекомендуется проветривать мебель в первые дни эксплуатации.

При эксплуатации изделия З А П Р Е Щ А Е Т С Я :

1) устанавливать мебель вблизи отопительных приборов, вплотную к сырым стенам и в помещениях с относительной влажностью более 70%;
2) применять химические чистящие средства для уборки мебели.

2. Гарантии изготовителя

2.1 Гарантийный срок эксплуатации изделия - 18 месяцев со дня продажи магазином. В период гарантийного срока изготовитель гарантирует ремонт изделий или их замену, если потребителем не нарушены правила эксплуатации.

2.2 Изготовитель оставляет за собой право вносить изменения в конструкцию изделия, не ухудшая его конструктивные и эксплуатационные характеристики.

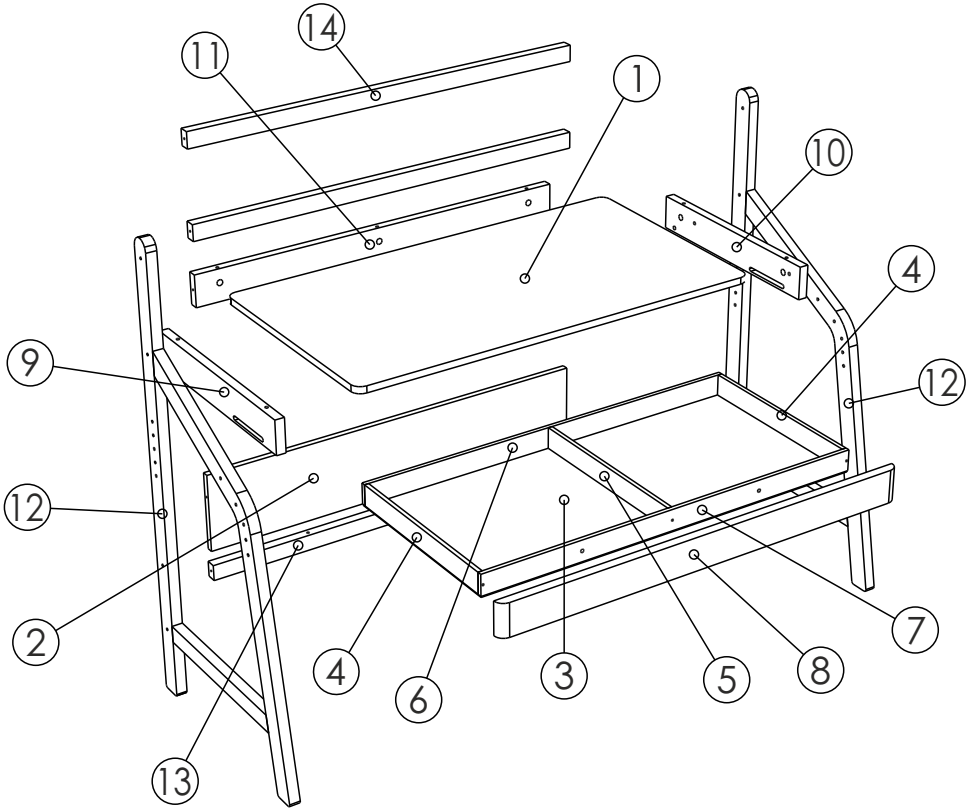

№ дет.	Наименование детали	Длина	Ширина	Толщина	Кол-во
		мм.			
1	Столешница	1000	550	16	1
2	Ребро жесткости	1000	200	16	1
3	Дно ящика	928	413	3	1
4	Боковина ящика	395	50	10	2
5	Перегородка ящика	395	50	10	1
6	Задняя стенка ящика	930	50	10	1
7	Фальшпанель ящика	930	50	10	1
8	Фасад ящика	999	78	22	1
9	Боковина левая	501	80	22	1
10	Боковина правая	501	80	22	1
11	Задняя стенка	956	80	22	1
12	Опора	1080	550	22	2
13	Перемычка нижняя	1000	40	20	1
14	Перемычка	1000	40	20	2
	Руководство по эксплуатации				1
	Комплект фурнитуры				1

ВНИМАНИЕ!
В элементах из натурального дерева допускается естественная неоднородность цвета, структуры и пористости.

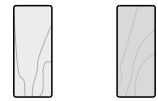

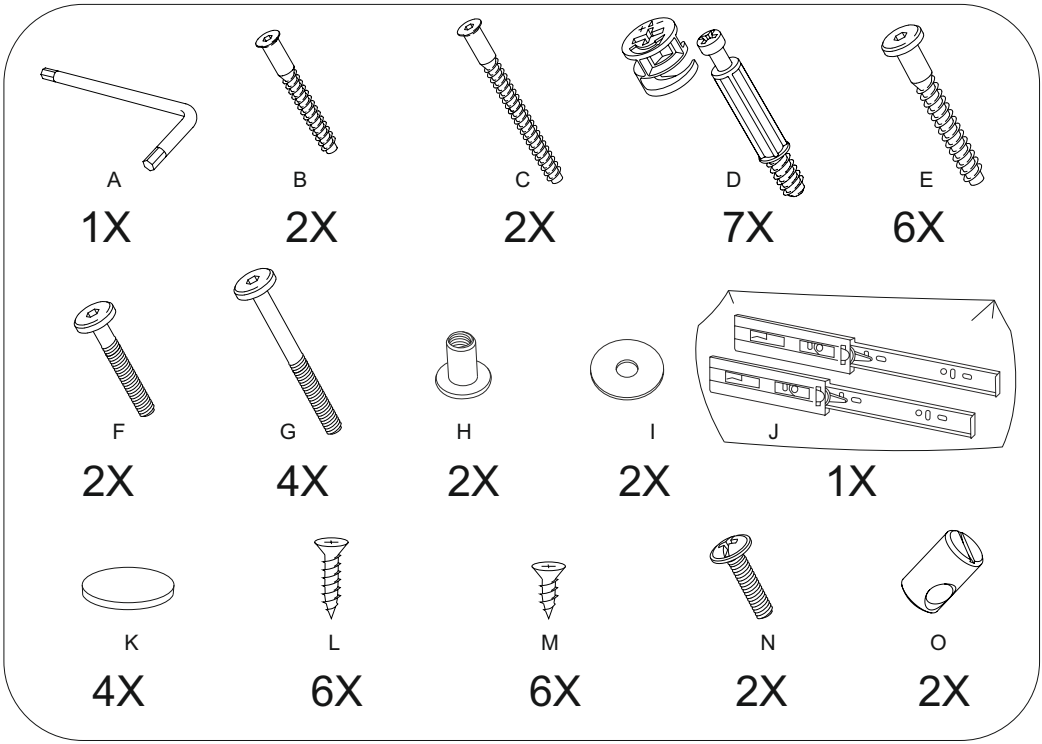
A
1X
B
2X
C
2X
D
7X
E
6X
F
2X
G
4X
H
2X
I
2X
J
1X
K
4X
L
6X
M
6X
N
2X
O
2X

1

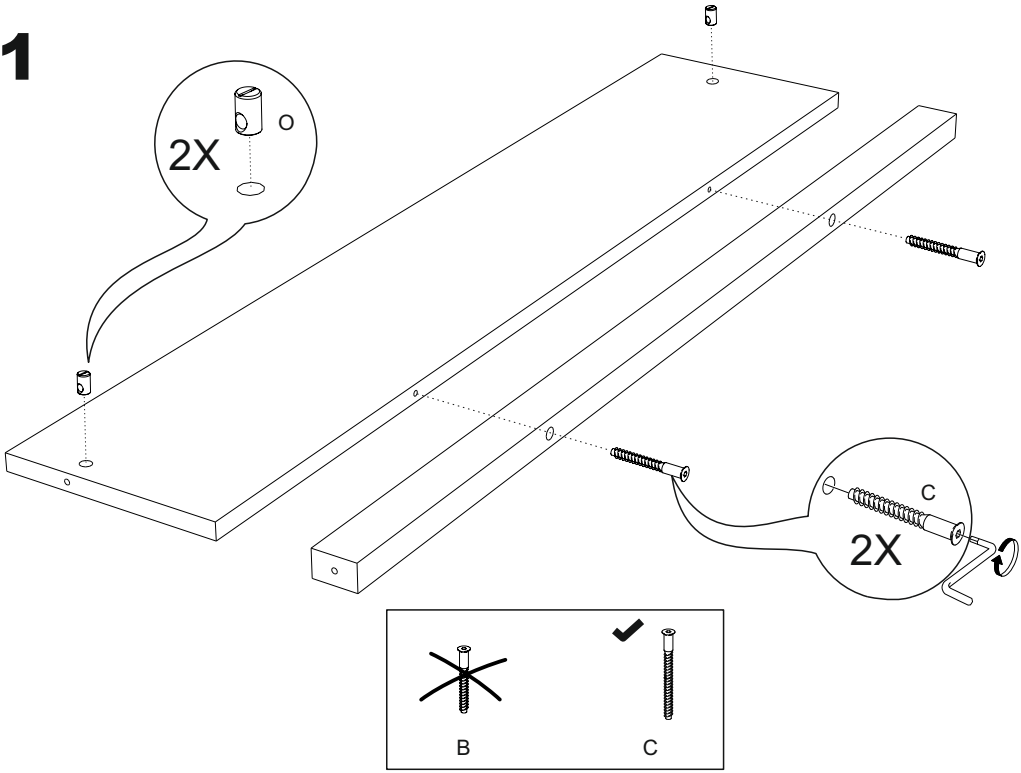
2X
O
C
2X
B
C

2

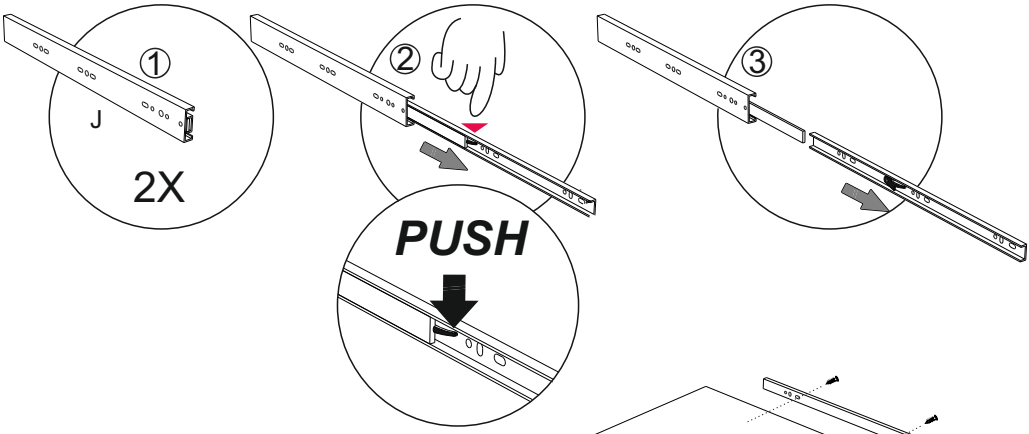

3

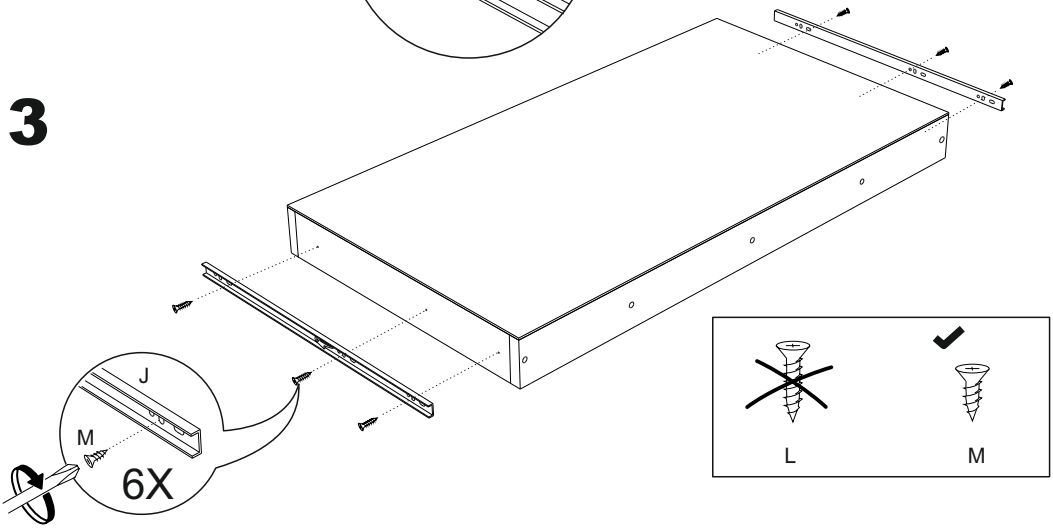

4

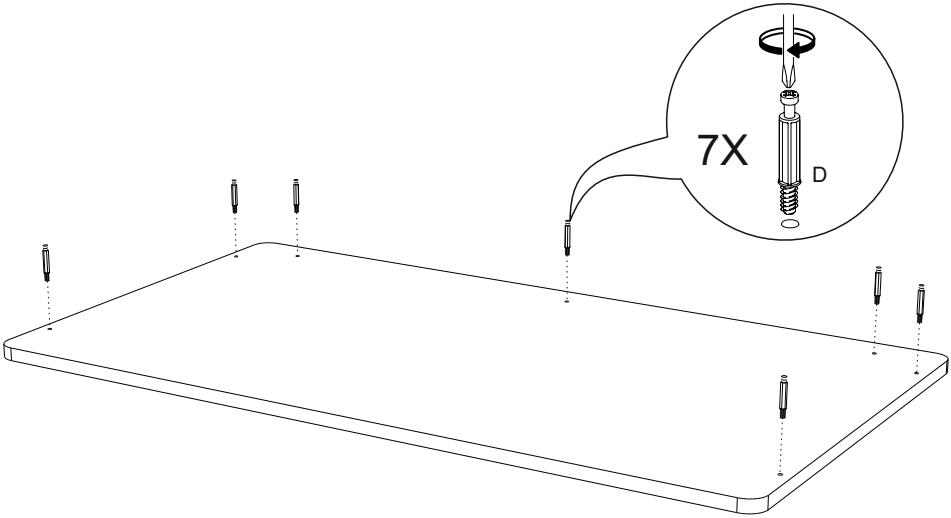

5

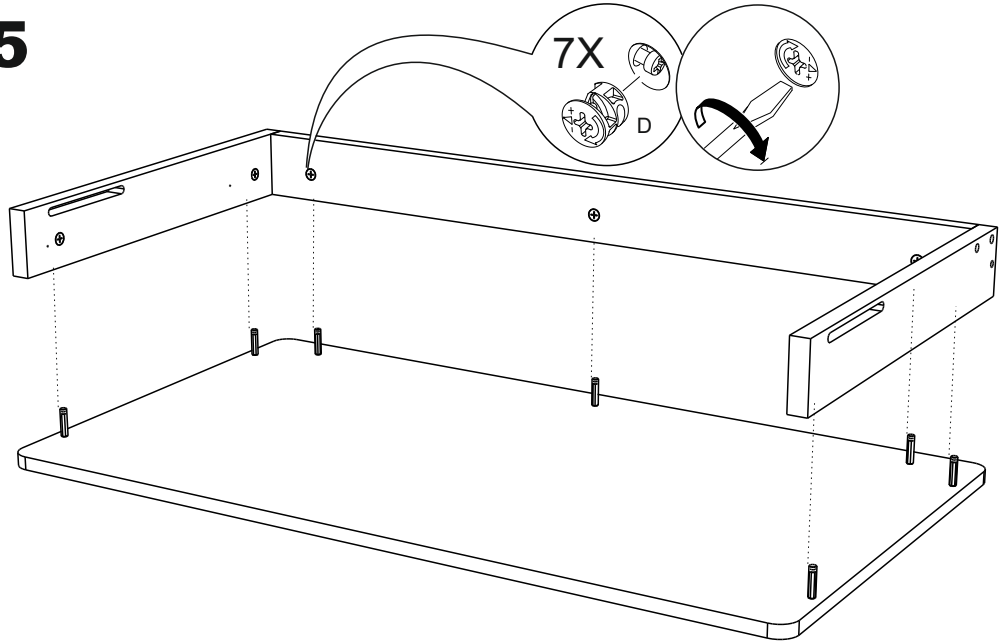

6

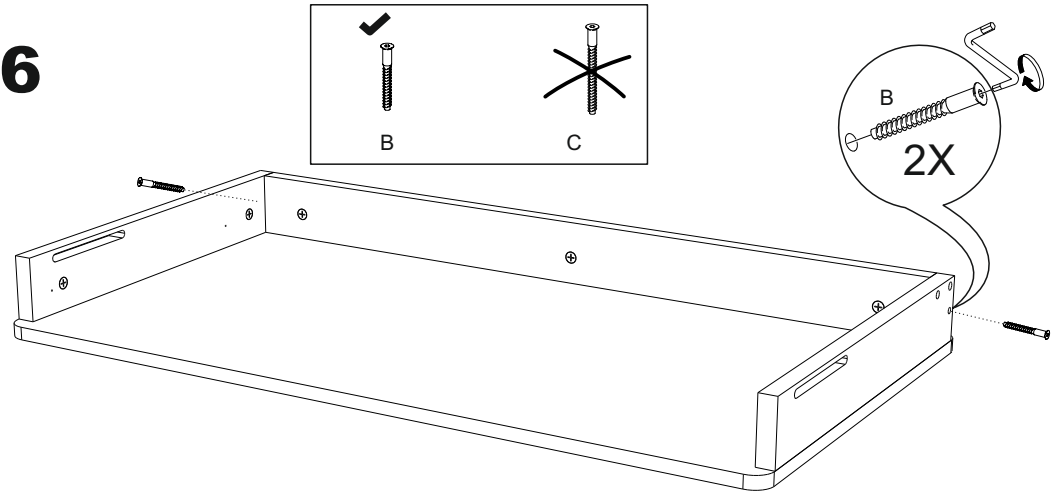

7

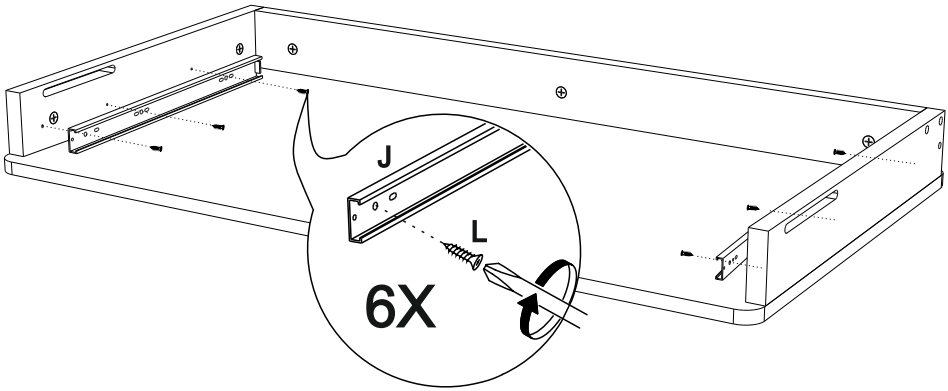

8

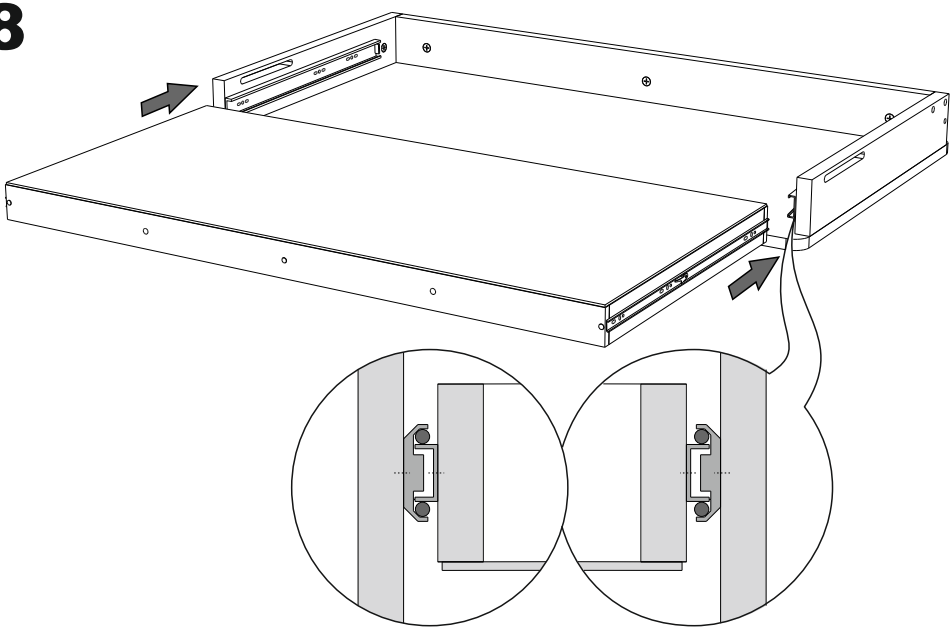

9

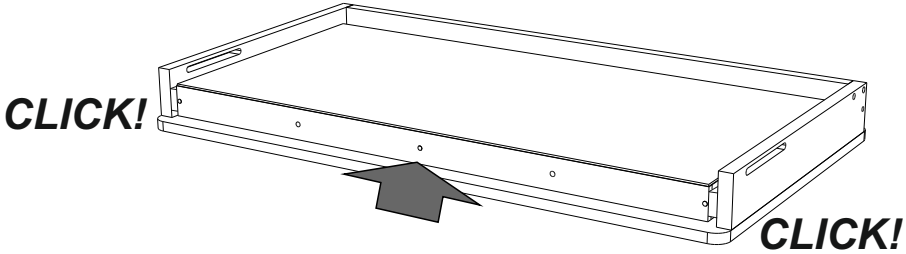

10

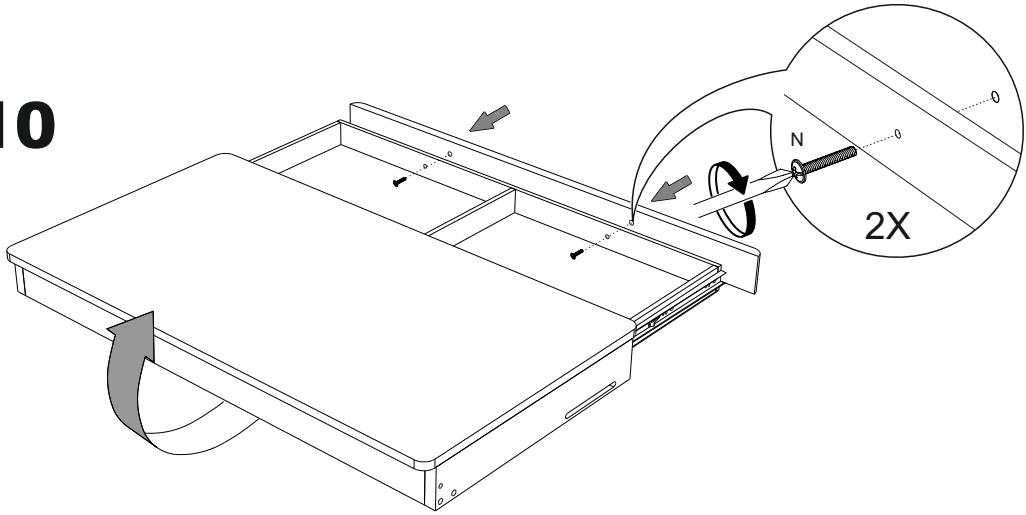

11

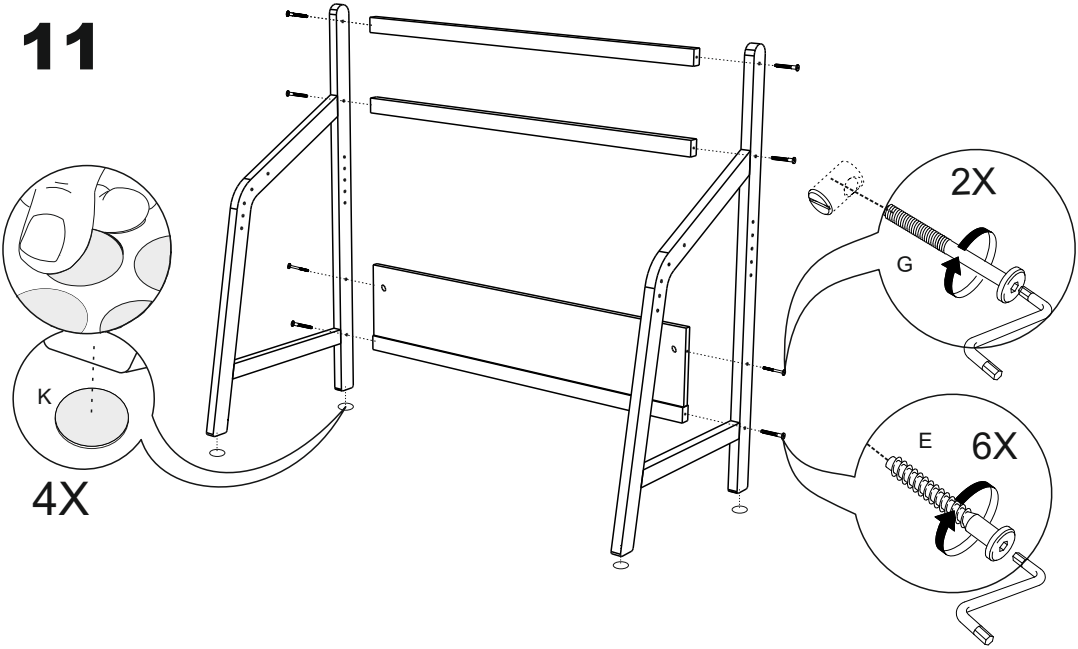

12

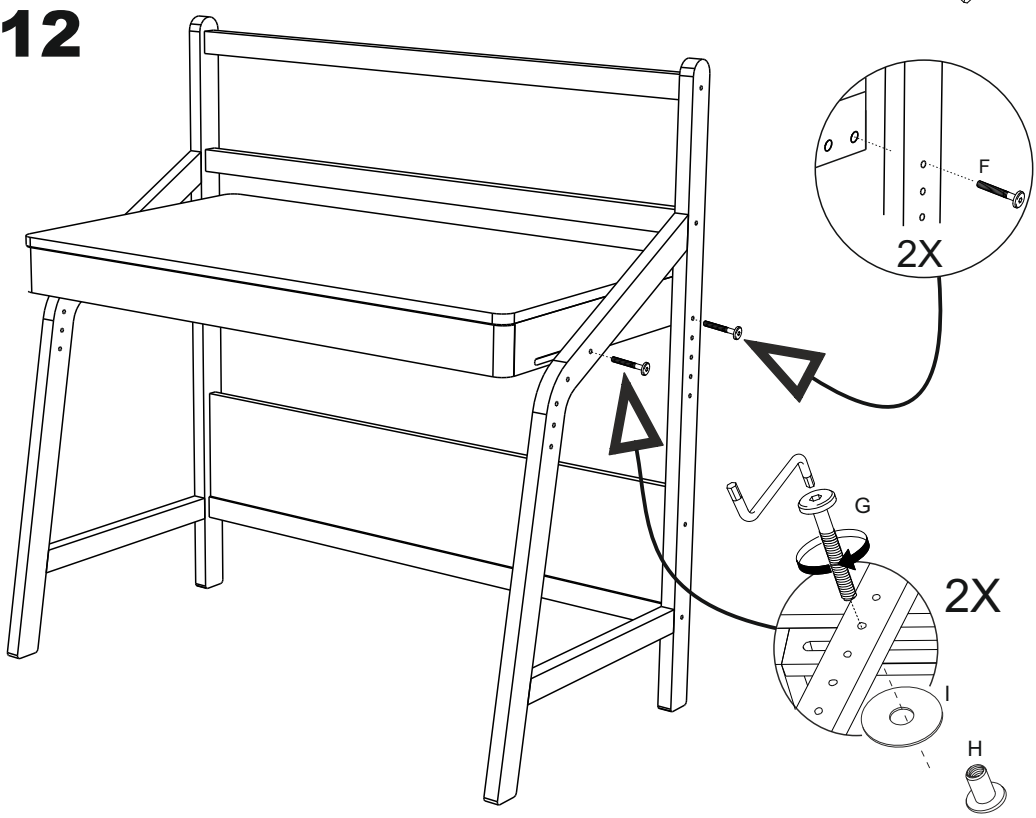

Аксессуары
(доп. опция, не входят в комплект)

Карандашница

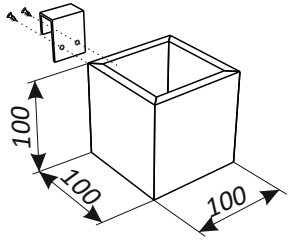

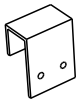

A1

1X

B1

2X

Бумажница

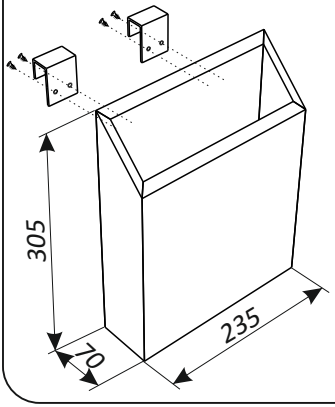

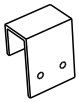

A1

2X

B1

4X

Органайзер

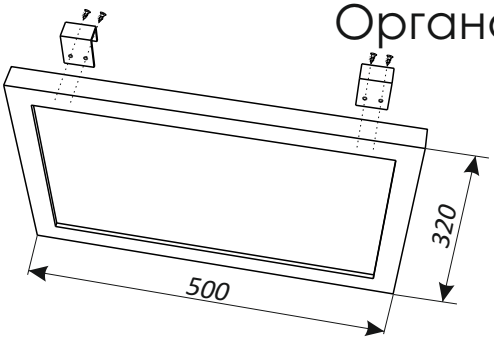

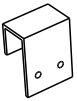

A1

2X

B1

4X

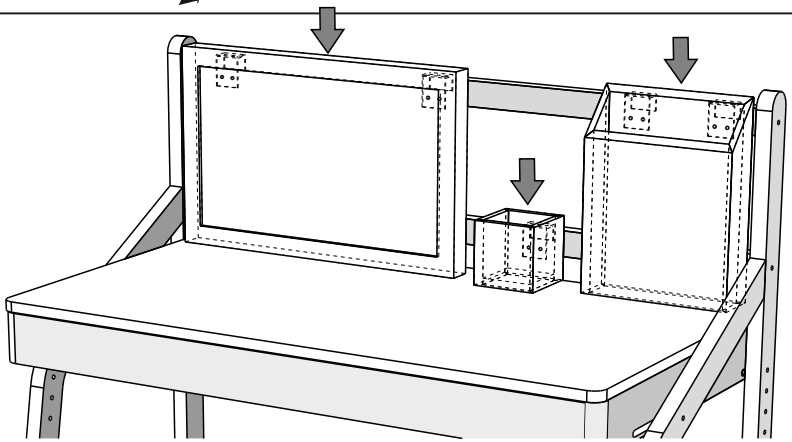

ООО "Фабрика 38"
Россия, 426010, Удмуртская Республика, г.Ижевск, ул. Саратовская, д.37А
Тел./факс +7(3412)74-29-81 zakaz@38fabrika.ru https://fabrika38.com